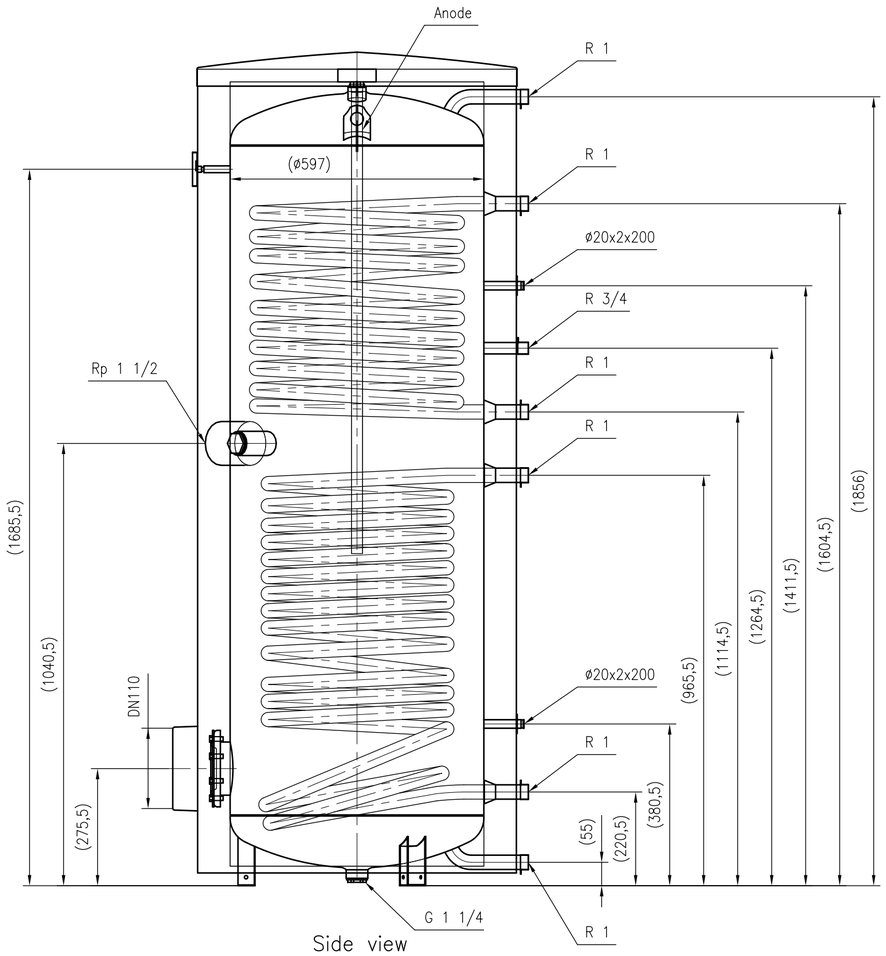

Side view

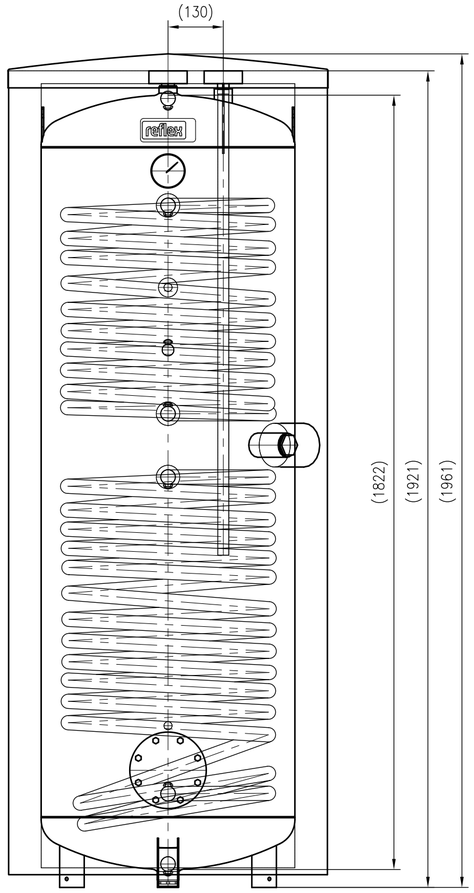

Front view

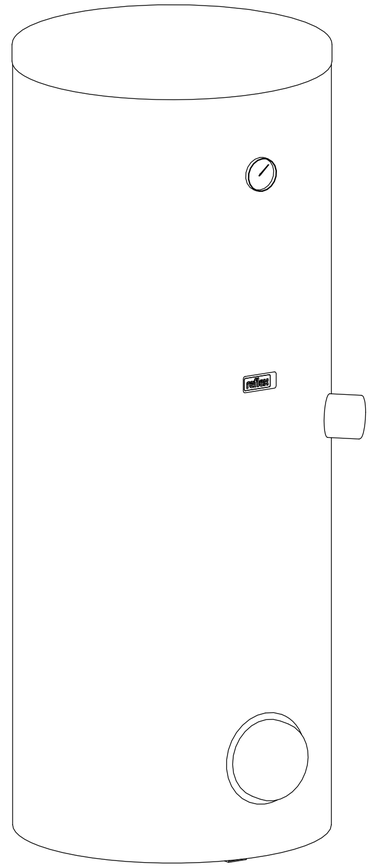

Isometric view

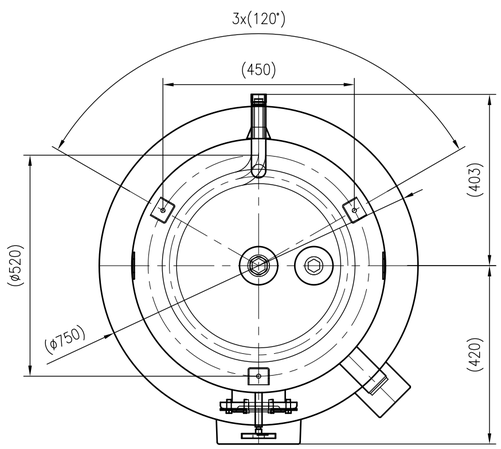

Top view

Unterliegt nicht dem Änderungsdienst/ Not subject to change management	Maßstab/ Scale: 1:10	Format/ Size: A2
Revision 09.10.2025	Storatherm Aqua Solar AF 500 2_B white – 7862400	